AVD60D-L1-S2-P2-Φ11-Φ50-Φ70-M5-33

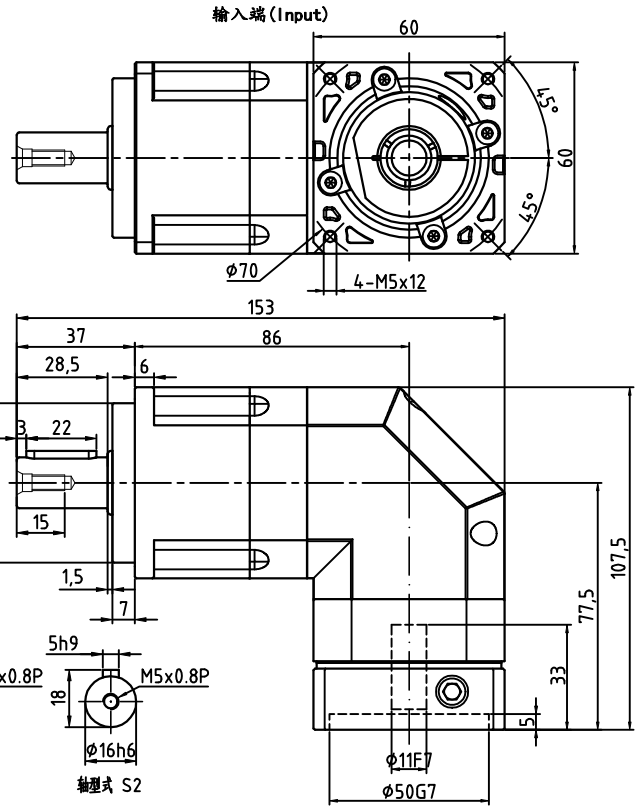

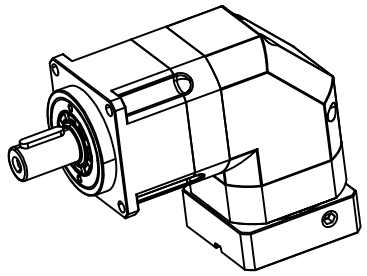

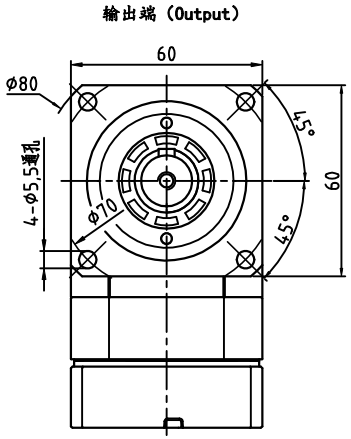

减速比	3	4	5	6	7	8	10	14	20(L1)
额定输出扭矩(Nm)	36	48	60	55	50	45	40	42	40
最大输出扭矩(Nm)	72	96	120	110	100	90	80	84	80
转动惯量(Kg.cm²)	0.35	0.35	0.35	0.35	0.35	0.35	0.35	0.07	0.07

容许径向力F_{2rB}²	1530 N	传动效率	≈92%	重 量	≈2.1Kg
容许轴向力F_{2a1B}²	630 N	噪音值	≤63dB	扭转刚性	7 Nm/arcmin
容许轴向力F_{2a2B}²	765 N	使用温度	-10℃~+90℃		
额定输入转速	5000 rpm	润滑方式	合成润滑脂（终身润滑）		
最大输入转速	10000 rpm	安装方向	任意		
超精密背隙P0	-	防护等级	IP65		
精密背隙P1	≤4 arcmin	使用寿命	20000h（连续运转减半）		
标准背隙P2	≤6 arcmin	入力法兰：FAB060D-Φ50×21×M5			

请注意：
1.所有数据(PDF.CAD.3D)变更时，我们不做通知。
2.具体速比的额定扭矩请参照我司样本“减速机性能资料”；“用户的实际负载扭矩”×“使用系数”≤减速机的额定扭矩，否则用户发生故障，我司概不负责；使用系数请参照我司样本P05。

标记	处数	分区	更改文件号	签名	年月日
设计			标准化		
校对					
审核					
工艺			批准		

视图方式	重量	比例

共 张 第 张

安力川

精密行星齿轮减速机

AVD60D-L1（单级）